ФГБОУ ВО
Московский государственный университет леса

Задание "Простановка размеров на чертеже"

Нанесение размеров на чертежах по ГОСТ 2.307-68

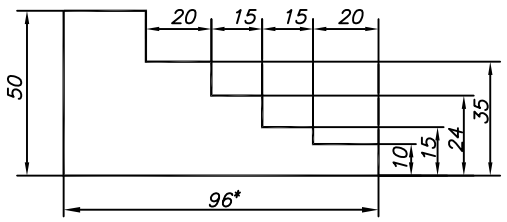

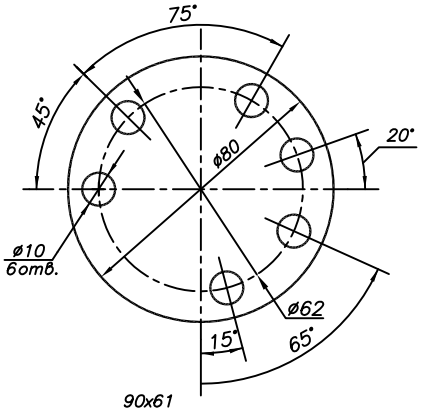

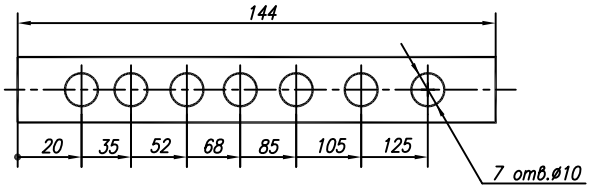

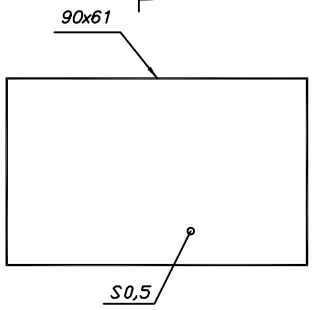

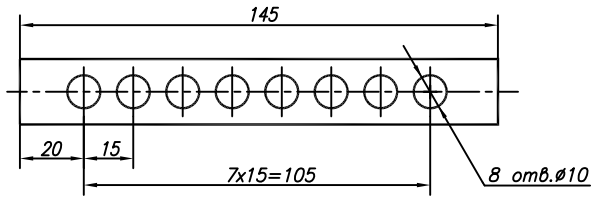

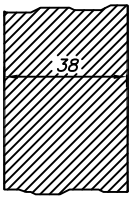

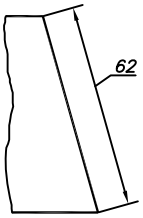

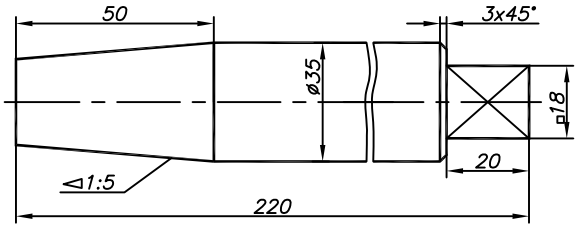

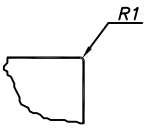

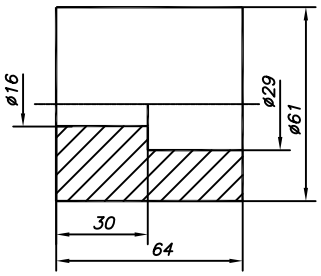

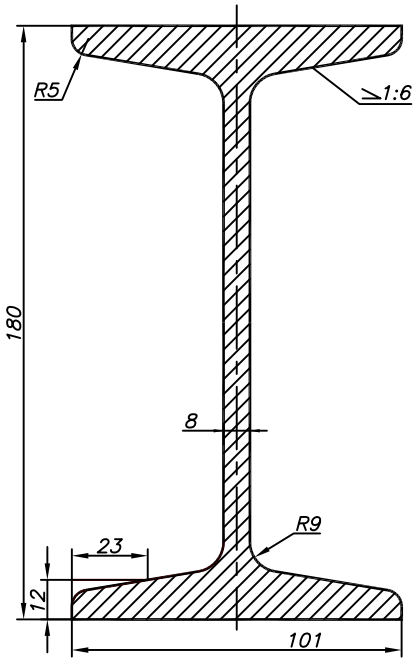

Задание

1. Выполнить чертеж детали на листе формата А2 в масштабе 1:1.
2. Проставить размеры.

* Размер для справок

Изм.	Лист	Nдокумента	Подпись	Дата		Литера	Масса	Масштаб
Разработал								
Проверил								
Т.Контрол						Лист	Листов	
Н.Контрол						МГУл		
Утверд								